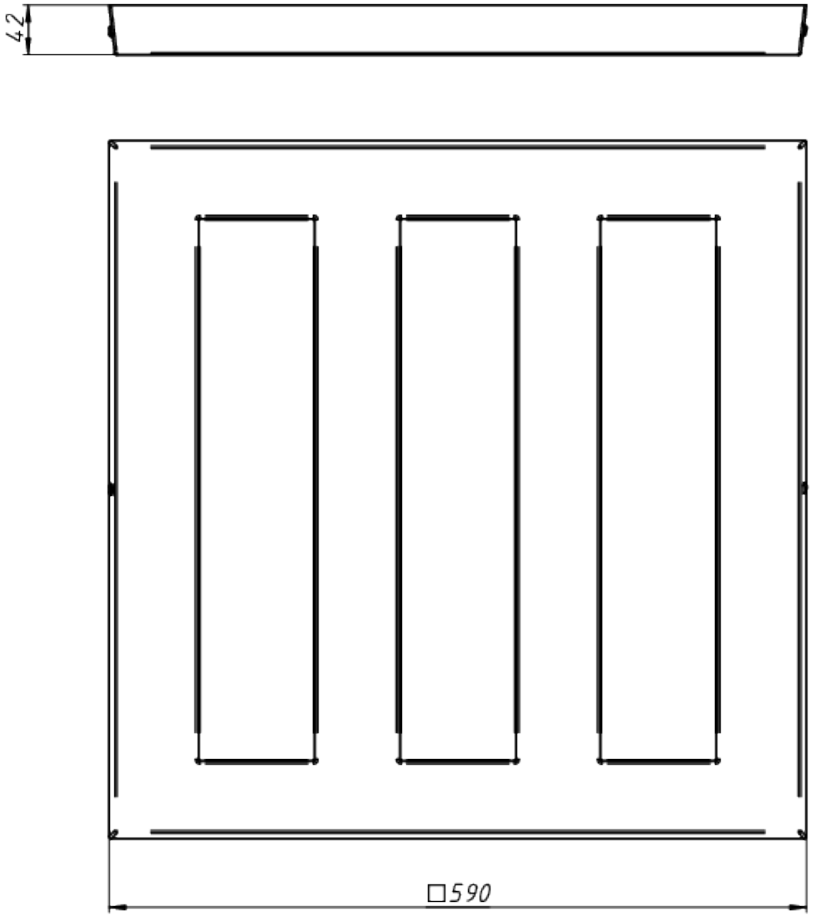

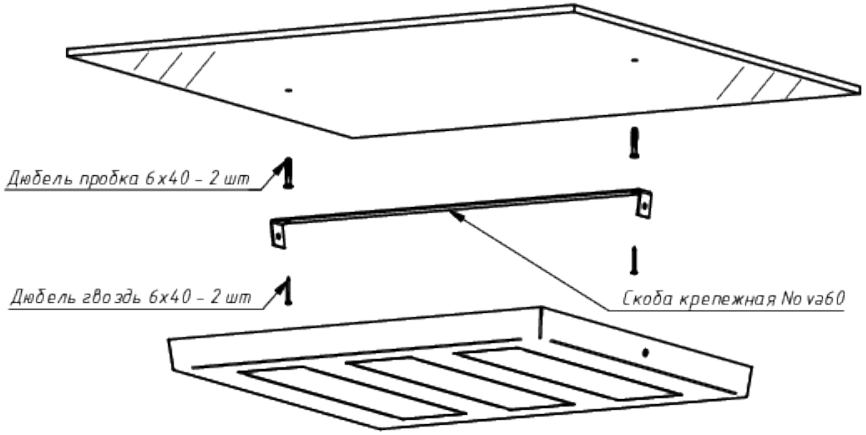

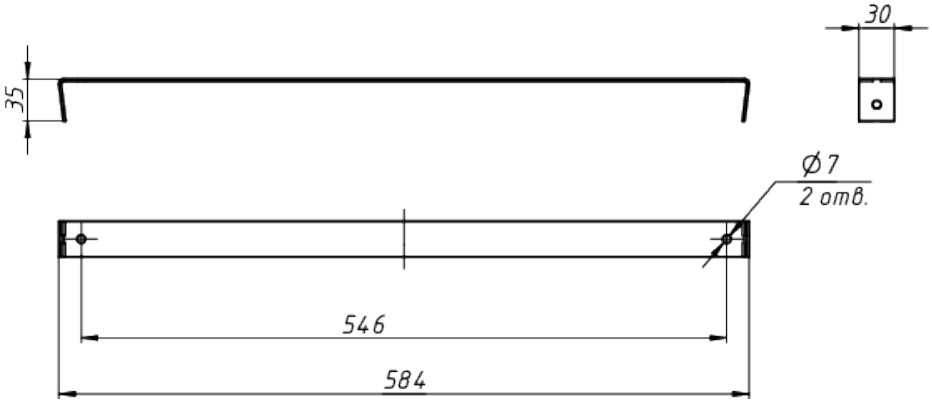

ЛАДЗАВОД
СВЕТОТЕХНИКИ

*Документ сгенерирован автоматически. Дата генерации: 03-10-2024

Изм.	Лист	№ докум.	Подп.	Дата	NL NOVA60-N-P	Лист 1